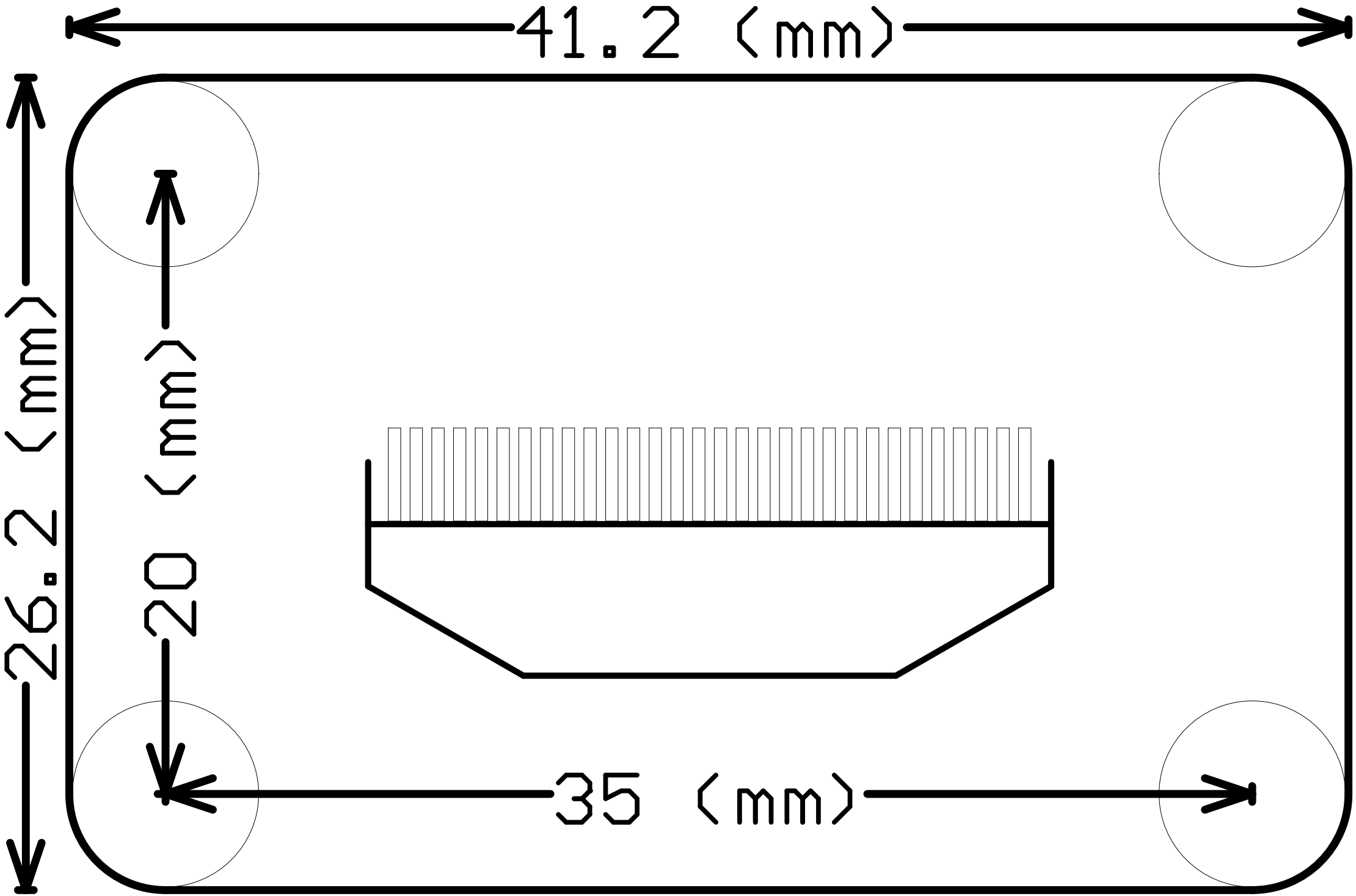
41.2 (mm)
26.2 (mm)
20 (mm)
35 (mm)