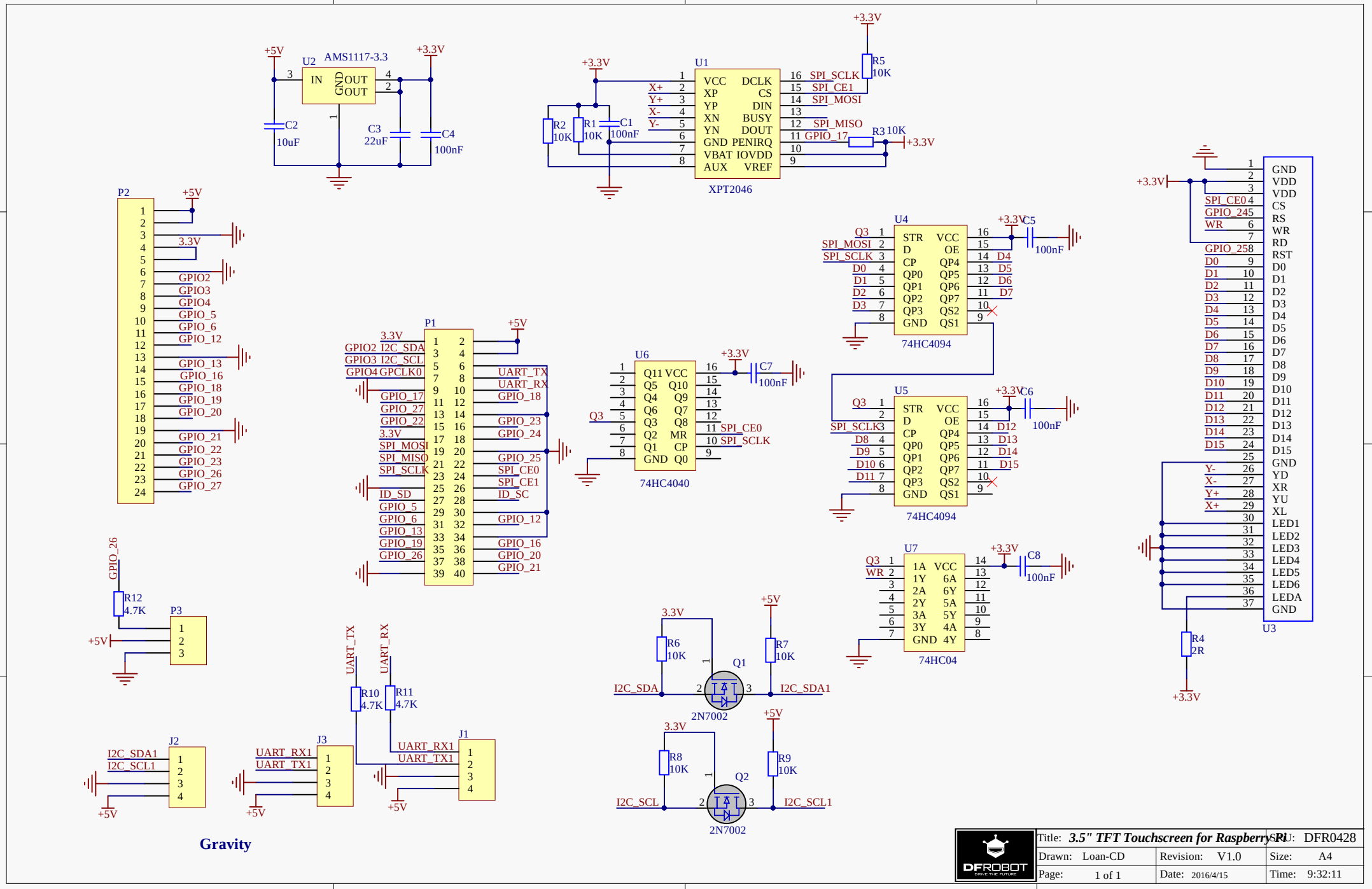
U2 AMS1117-3.3
IN OUT OUT GND
+5V
+3.3V
C2 10uF
C3 22uF
C4 100nF
U1
VCC DCLK
XP CS
YP DIN
XN BUSY
YN DOUT
GND PENIRQ
VBAT IOVDD
AUX VREF
X+ Y+ X- Y-
SPI_SCLK SPI_CE1 SPI_MOSI SPI_MISO GPIO_17
R1 10K
R2 10K
R3 10K
R5 10K
C1 100nF
XPT2046
P2
3.3V
GPIO2 GPIO3 GPIO4 GPIO_5 GPIO_6 GPIO_12 GPIO_13 GPIO_16 GPIO_18 GPIO_19 GPIO_20 GPIO_21 GPIO_22 GPIO_23 GPIO_26 GPIO_27
P1
3.3V GPIO2 I2C_SDA GPIO3 I2C_SCL GPIO4 GPCLK0 GPIO_17 GPIO_27 GPIO_22 3.3V SPI_MOSI SPI_MISO SPI_SCLK ID_SD GPIO_5 GPIO_6 GPIO_13 GPIO_19 GPIO_26
UART_TX UART_RX GPIO_18 GPIO_23 GPIO_24 GPIO_25 SPI_CE0 SPI_CE1 ID_SC GPIO_12 GPIO_16 GPIO_20 GPIO_21
U6
Q11 VCC Q5 Q10 Q4 Q9 Q6 Q7 Q3 Q8 Q2 MR Q1 CP GND Q0
SPI_CE0 SPI_SCLK
C7 100nF
74HC4040
U4
STR VCC D OE CP QP4 QP0 QP5 QP1 QP6 QP2 QP7 QP3 QS2 GND QS1
Q3 SPI_MOSI SPI_SCLK D0 D1 D2 D3
D4 D5 D6 D7
C5 100nF
74HC4094
U5
STR VCC D OE CP QP4 QP0 QP5 QP1 QP6 QP2 QP7 QP3 QS2 GND QS1
Q3 SPI_SCLK D8 D9 D10 D11
D12 D13 D14 D15
C6 100nF
74HC4094
U7
1A VCC 1Y 6A 2A 6Y 2Y 5A 3A 5Y 3Y 4A GND 4Y
Q3 WR
C8 100nF
74HC04
U3
GND VDD VDD CS RS WR RD RST D0 D1 D2 D3 D4 D5 D6 D7 D8 D9 D10 D11 D12 D13 D14 D15 GND YD XR YU XL LED1 LED2 LED3 LED4 LED5 LED6 LEDA GND
SPI_CE0 GPIO_245 WR GPIO_258 Y- X- Y+ X+
R4 2R
GPIO_26
R12 4.7K
P3
R6 10K
R7 10K
Q1
I2C_SDA I2C_SDA1
2N7002
R8 10K
R9 10K
Q2
I2C_SCL I2C_SCL1
2N7002
UART_TX UART_RX
R10 4.7K
R11 4.7K
J2
I2C_SDA1 I2C_SCL1
J3
UART_RX1 UART_TX1
J1
UART_RX1 UART_TX1
Gravity
DFROBOT
Title: 3.5" TFT Touchscreen for RaspberryPi
SKU: DFR0428
Drawn: Loan-CD
Revision: V1.0
Size: A4
Page: 1 of 1
Date: 2016/4/15
Time: 9:32:11